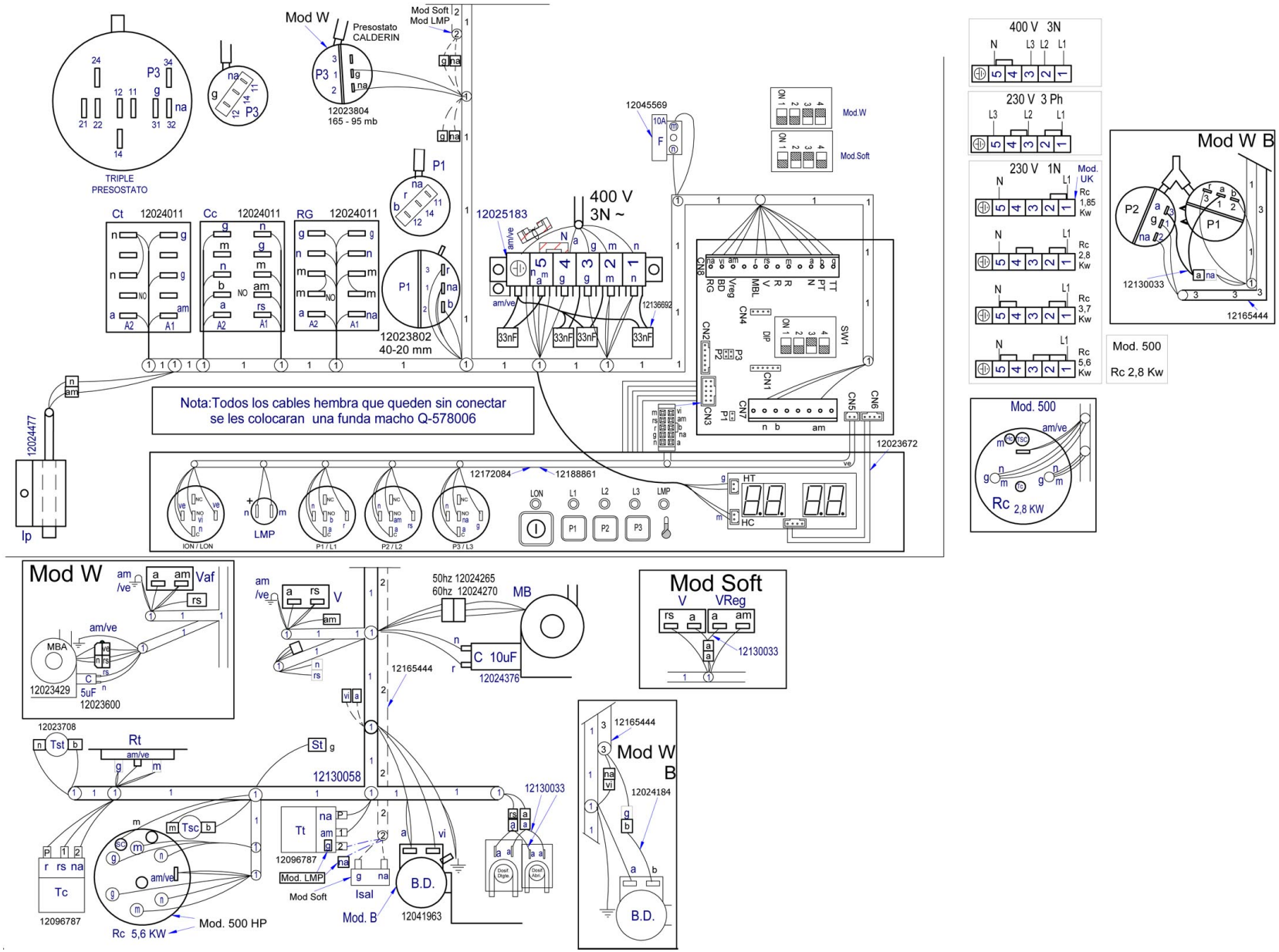

Bartscher	Geschirrspülmaschine GE-500E Artikel-Nr.: 110512	Schaltplan 14.08.2019	Seite 1/2

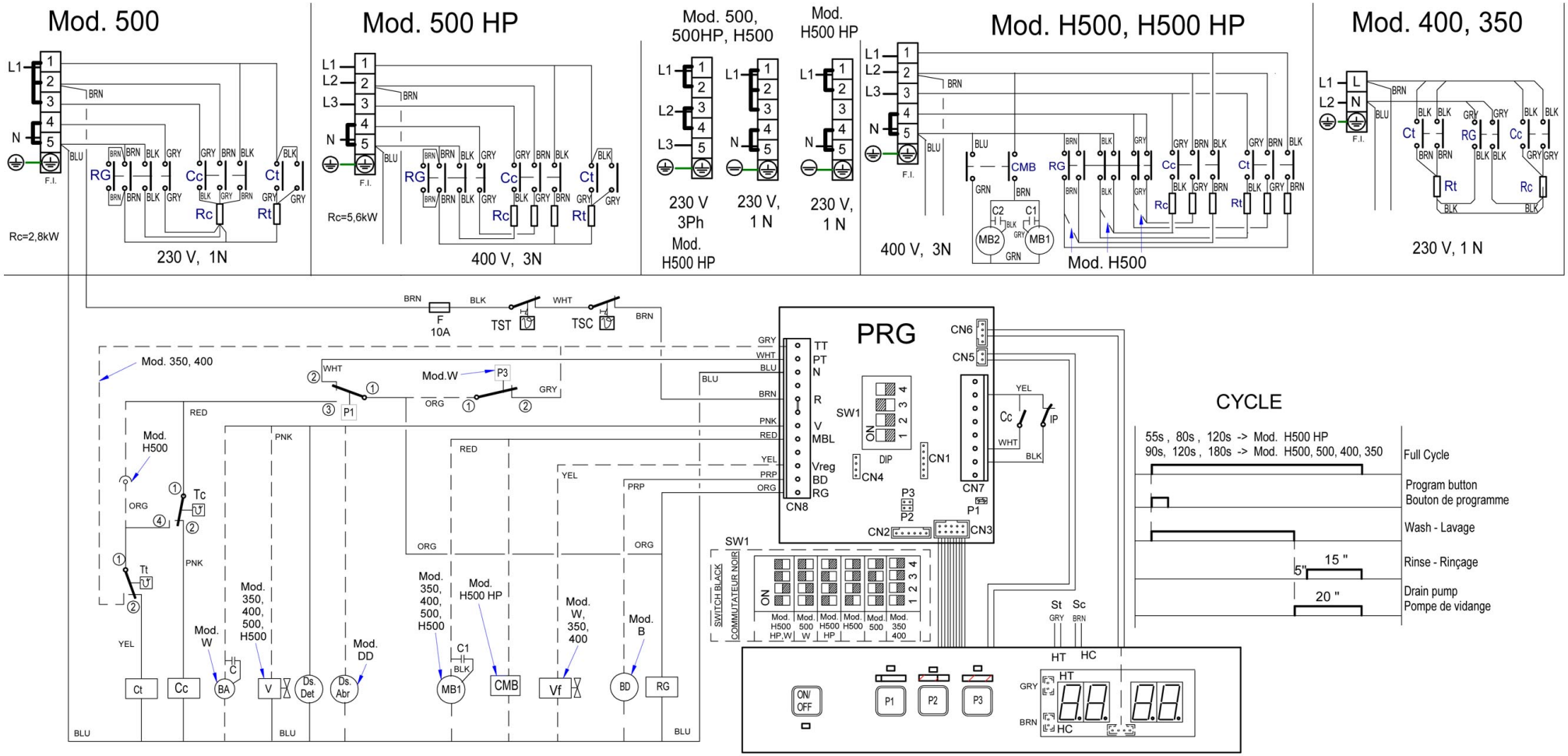

Bartscher	Geschirrspülmaschine GE-500E Artikel-Nr.: 110512	**Schaltplan** 14.08.2019	Seite 2/2