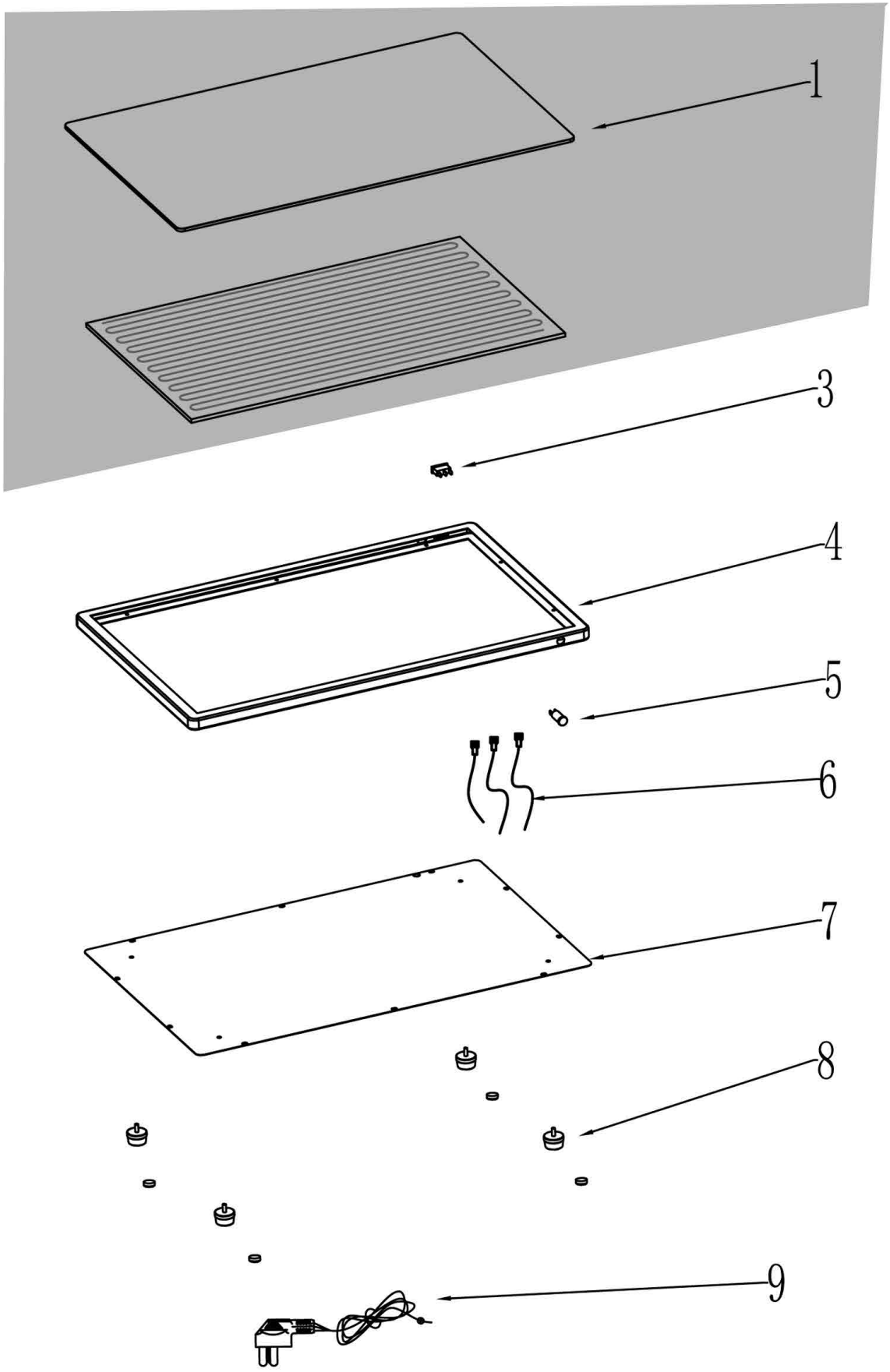


| | | | |
|---|---|---|---|
| apexa | Warmhalteplatte 320W, Slim<br>Artikel-Nr.: X1018 | Explosionszeichnung<br>Datum 22.01.2022 | Seite 1/2 |

| Pos. | Artikelbeschreibung | Description of item | Artikel Nr./Item No. |
|---|---|---|---|
| 1 | Glas, gehärtet mit Heizelement | tempered glass w. heating element | E01040460104 |
| | | | |
| 3 | Schalter | switch | E02071640301 |
| 4 | Rahmen | metal enclosure | E01014020111 |
| 5 | Kontrolllampe rot | Red indicator light | A012040612 |
| 6 | Verkabelung | internal wire | E02052054021 |
| 7 | Boden | bottom frame | E01024040091 |
| 8 | Fuß (Set 4St.) | feet (Set 4pce) | E01036100023 |
| 9 | Anschlußkabel | power cord and plug | E02040220310 |