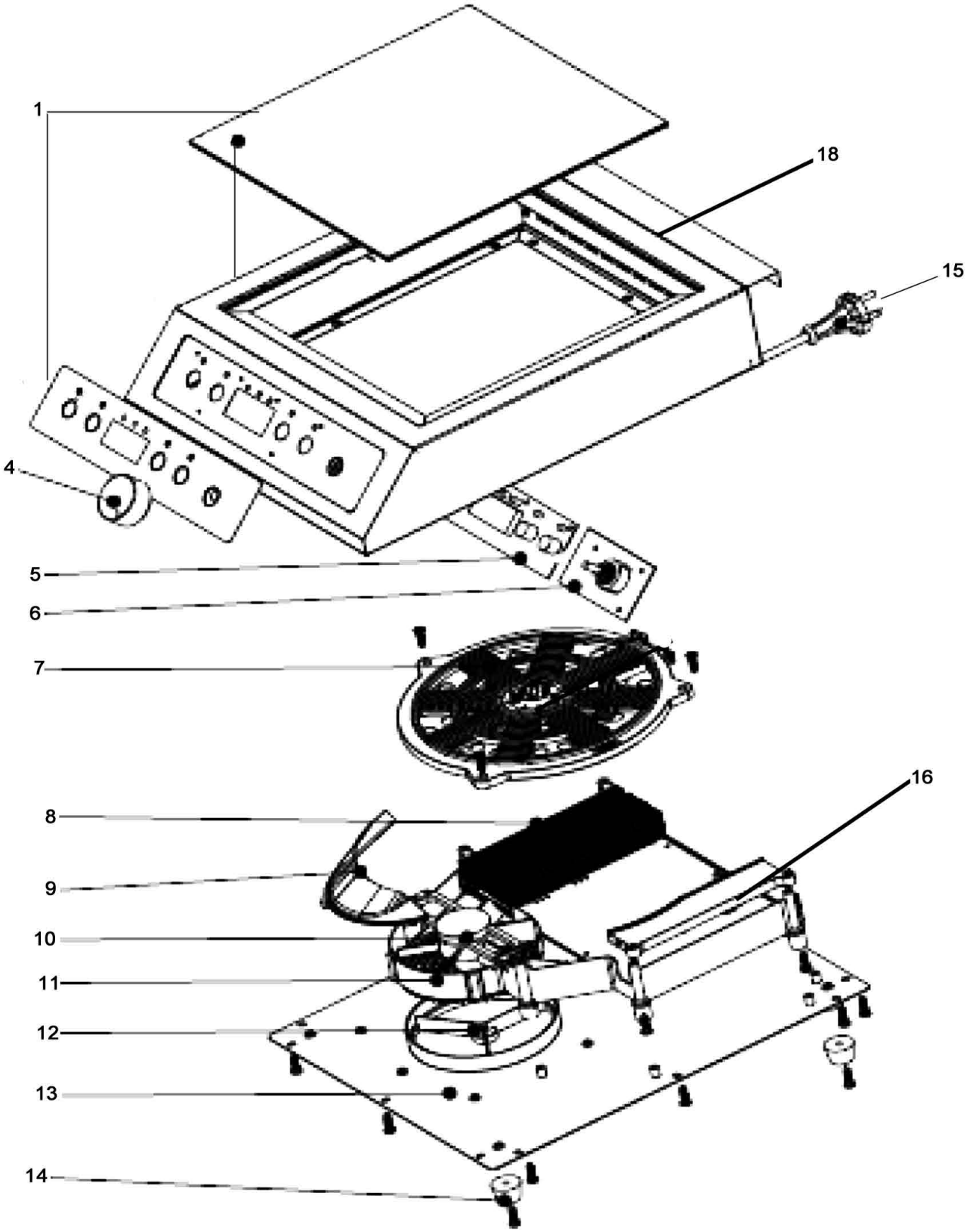

Bartscher	Induktionskocher CI3500 Artikel-Nr.: 105842C	Explosionszeichnung 05.04.2022	Seite 1/2

Pos.	Artikelbeschreibung	Description of item	Artikel Nr./Item No.
2	Gehäuse + Glasplatte + Bed.Folie	Housing	E0105842C02
4	Knebel	Knob	E0105842C04
5	Platine	Circuit board	n.m.lieferbar
6	Regler	Controller	n.m.lieferbar
7	Spule + Fühler	Coil	E0105842C07
8	Hauptplatine	Main board	E0105842C08
9	Abdeckung z. Lüfter	Fan cover	E0105842C09
10	Lüfter	Fan	E0105842C10
11	Gehäuse z. Lüfter	Housing f. fan	E0105842C11
12	Halterung	Holder	E0105842C12
13	Boden	Bottom	E0105842C13
14	Fuß	Base	E0105842C14
15	Anschlusskabel	Power Cord	E0105842C15
16	Abdeckung	Cover	E0105842C16
18	Lüftungsöffnung	Vent opening	E0105842C18