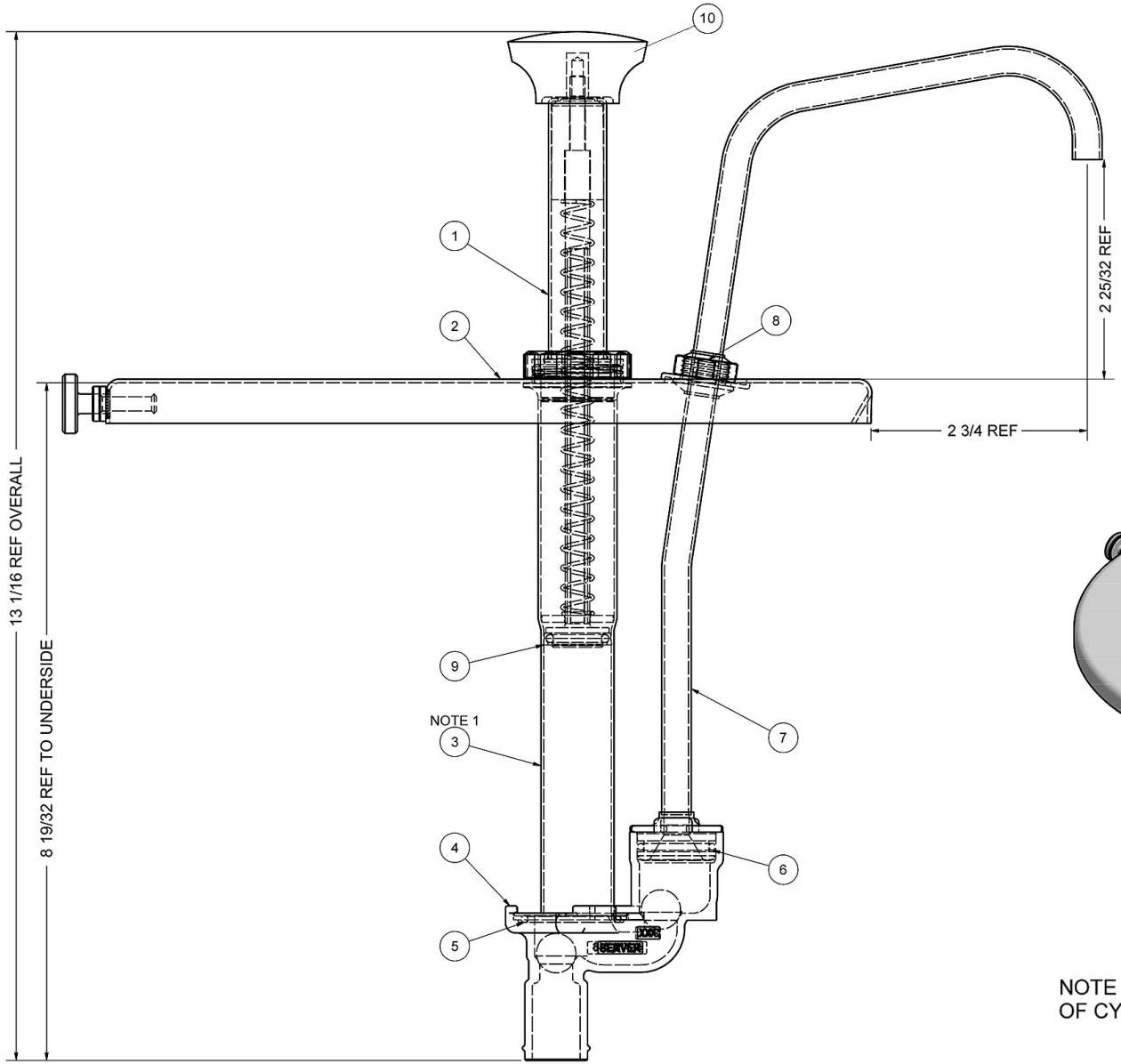

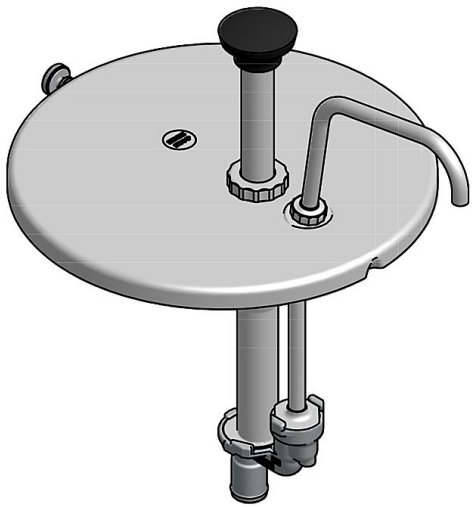

NOTE 1: APPLY LUBRICANT TO INSIDE SURFACE
OF CYLINDER & ITEM NUMBERS 5 & 6.

Bartscher	**Pumpaufsatz für Soßen** **Artikel-Nr.: 100.069**	**Explosionszeichnung** **19.03.2010**	**Seite 1/2**

Pos.	Artikelbeschreibung	Description of item	Artikel Nr./Item No.
1	Pumpe oberhalb des Deckels	pump, top part	052054
2	Deckel	lid	0CP8
3	Pumpe unterhalb des Deckels	pump, lower part	082336
4	Pumpengehäuse	pump housing	085891
5	O-Ring	o-ring	082323
6	O-Ring zum Ablasshahn	o-ring for drain cock	005127
7	Ablasshahn	drain cock	082374
8	Feststellschraube zum Ablasshahn	locking screw for drain cock	082027
9	Dichtung	gasket	083003
10	Knebel	knob	082023