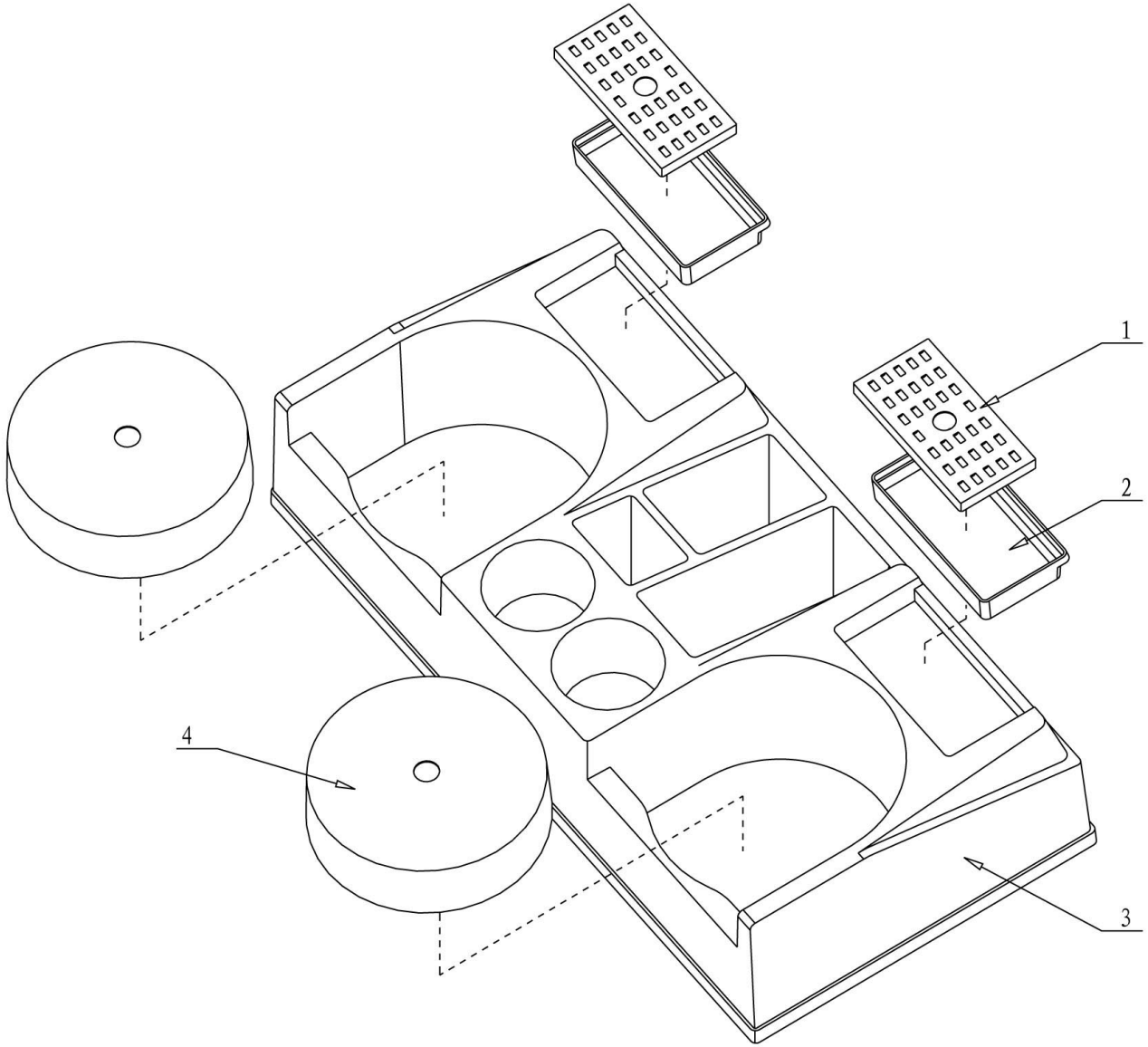

Bartscher	Kaffeestation doppelt Artikel-Nr.: 190152	Explosionszeichnung 05.09.2014	Seite 1/2

Pos.	Artikelbeschreibung	Description of item	Artikel Nr./Item No.
1	Abtropfgitter	Drip grid	01901521
2	Abtropfwanne	Drip pan	01921522
3	Gehäuse	Housing	Auf Anfrage/On request
4	Multifunktionseisatz	Multifunction insert	Auf Anfrage/On request