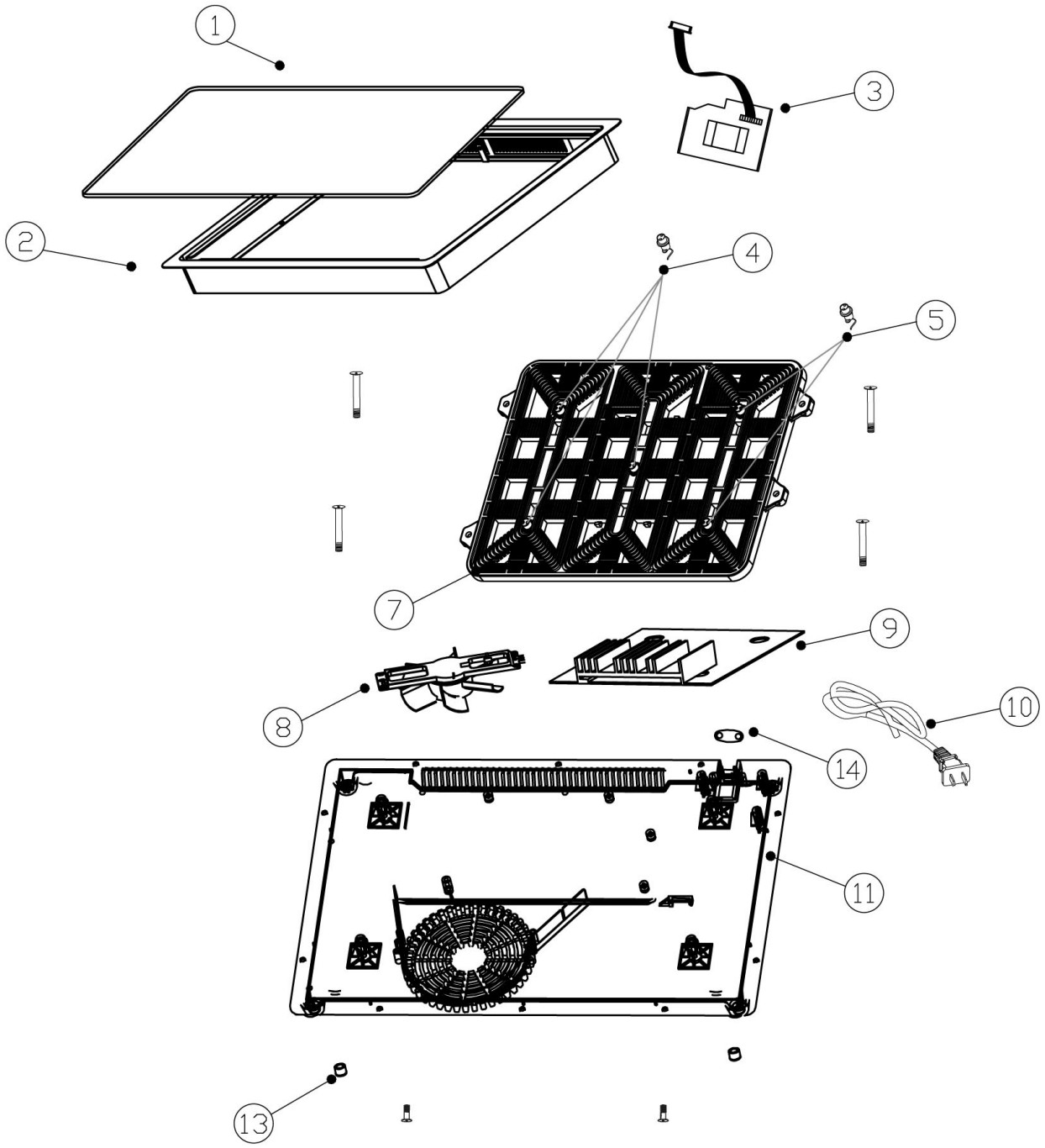

Bartscher	Induktionswarm- halteplatte IW10-EB Artikel-Nr.: 114367	Explosionszeichnung 02.09.2019	Seite 1/2

Pos.	Artikelbeschreibung	Description of item	Artikel Nr./Item No.
1	Glasplatte	Glass plate	E011436701
2	Gehäuse	Housing	E011436702
3	Bedienpanel	Control panel	E011436703
4	Fühler A	Sensor A	E011436704
5	Fühler B	Sensor B	E011436705
7	Spule	Coil	E011436707
8	Lüfter	Fan	E011436708
9	Hauptplatine	Mainboard	E011436709
10	Anschlusskabel	Power cord	E011436710
11	Boden	Bottom	E011436711
13	Fuß	Base	01058207
14	Zugentlastung	Strain relief	E011436714