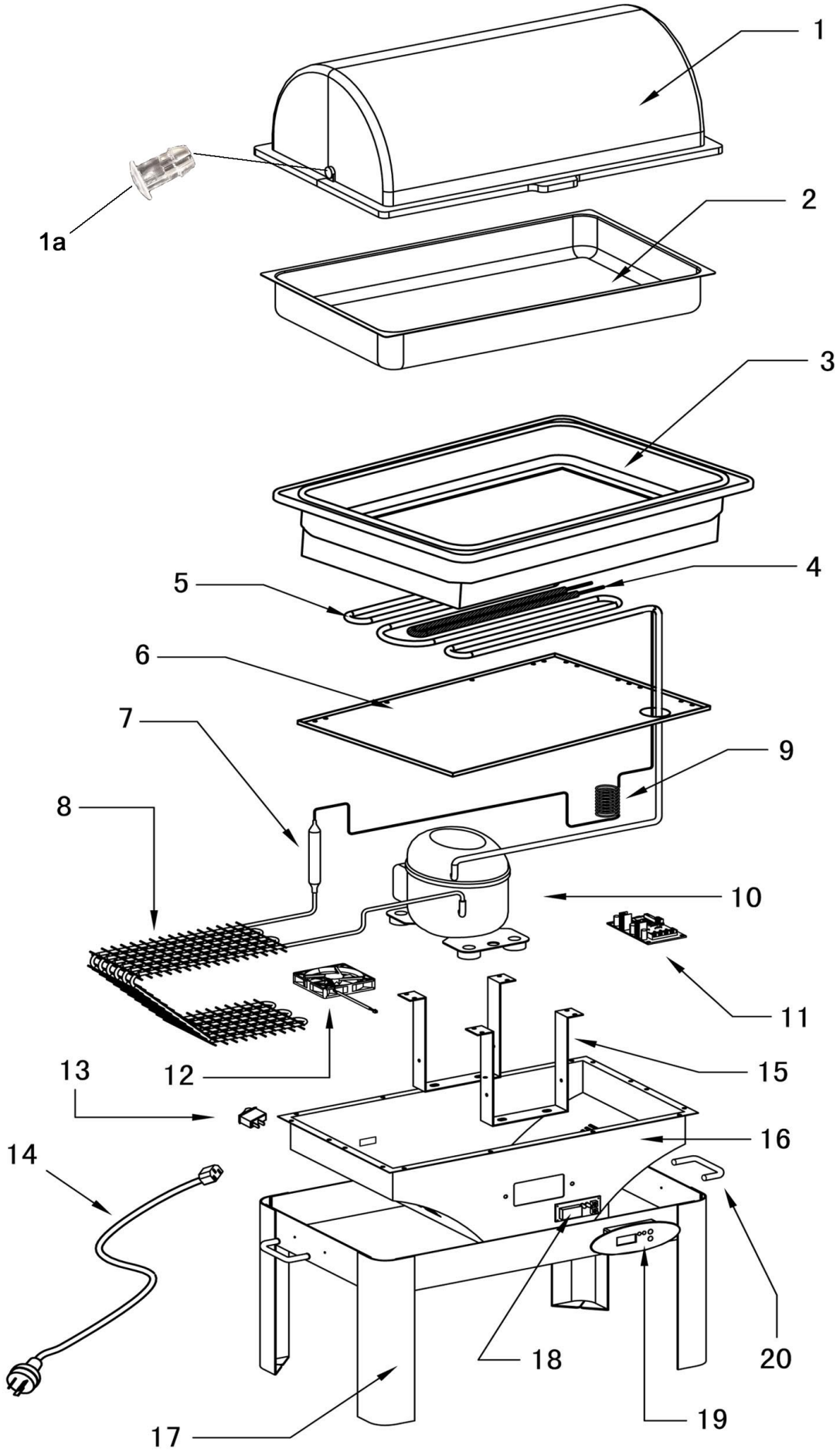

Bartscher	Chafing-Dish 1/1 "COOL + HOT" Artikel-Nr.: 500850	Explosionszeichnung 21.10.2015	Seite 1/2

Pos.	Artikelbeschreibung	Description of item	Artikel Nr./Item No.
1	Deckel	Lid	05008501
1a	Bolzen	Pin	E05008501A
2	Becken	Basin	Auf Anfr./On req.
3	Gehäuse, komplett	Housing, complete	05008502
4			
5			
6			
7	Trockner	Dryer	Auf Anfr./On req.
8	Kondensator	Condenser	E050085012
9	Kapillarrohr	Capillary tube	Auf Anfr./On req.
10	Kompressor	Compressor	05008503
11	Hauptplatine	Main board	05008504
12	Lüfter	Fan	05008505
13	Schalter, Ein - Aus, schwarz	Switch, on - off, black	A040588
14	Anschlusskabel	Power cord	050085014
15	Halterung	Bracket	Auf Anfr./On req.
16	Gehäuse, unten	Lower housing	Auf Anfr./On req.
17	Gestell	Feet base	05008507
18	Bedienplatine	Control board	05008508
19	Bedienfeldfolie	Control panel sticker	05008509
20	Griff	Handle	050085010