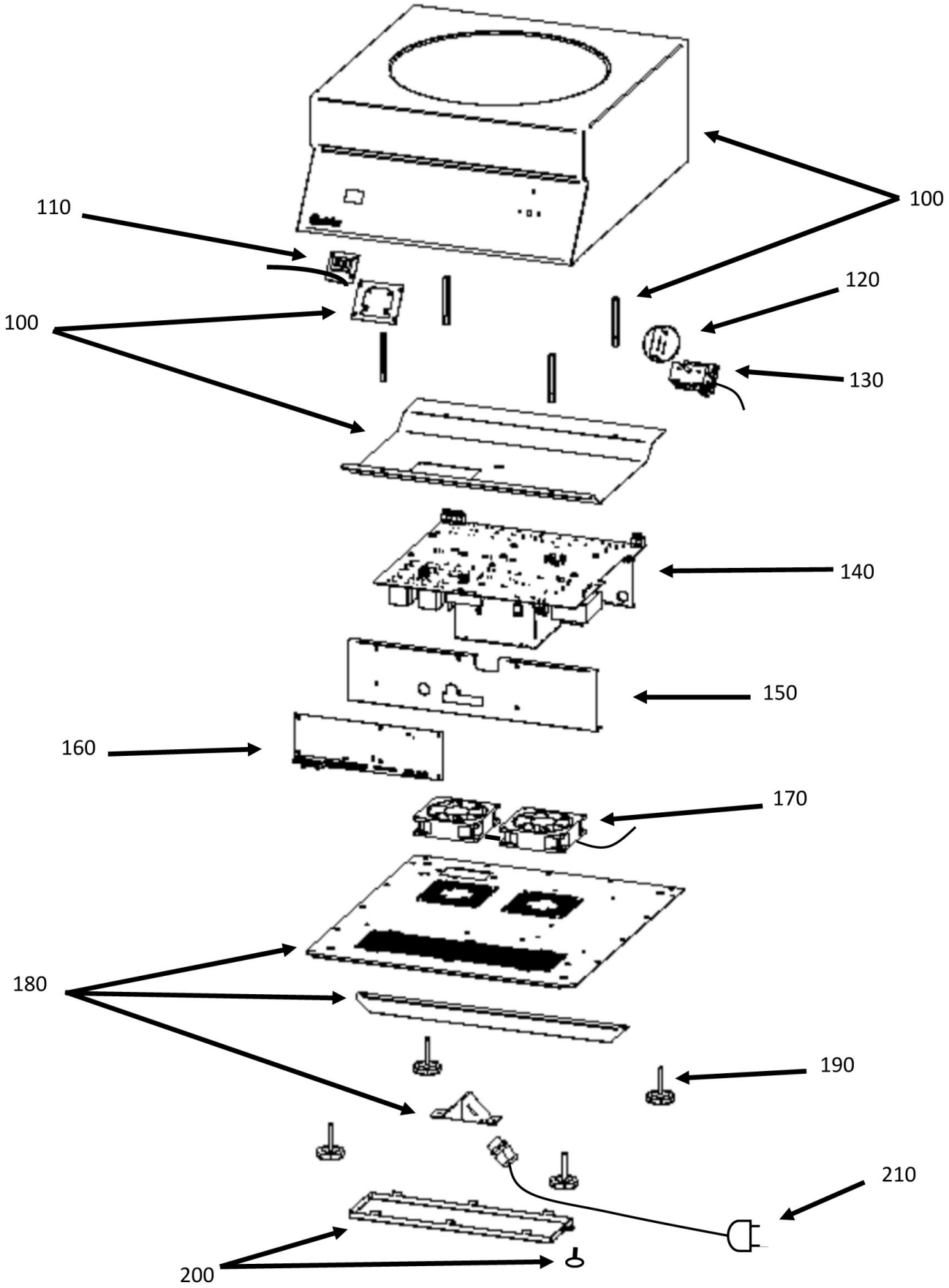

Bartscher	Induktionswok 50/293 Induktionswok 70/293 Artikel-Nr.: 105873, 105874	Explosionszeichnung 15.04.2019	Seite 1/2

Pos.	Artikelbeschreibung	Description of item	Artikel Nr./Item No.
100	Gehäuse, komplett	Housing, complete	E01405A
110	Display	Display	E01456A
120	Knebel	Knob	E00954A
130	Schalter m. Potentiometer	Switch w. potentiometer	E01475A
140	Platine	Circuit board	E01410A
150	Halterung	Holder	E01407A
160	Bedienplatine 5,0kW (105873)	Control board 5,0kW (105873)	E01403A
	Bedienplatine 7,0kW (105874)	Control board 7,0kW (105874)	E01404A
170	Lüfter	Fan	E00621B
180	Boden	Bottom	E01457A
190	Fuß - Set, 4 Stück	Base set, 4 pieces	E01467A
200	Filter	Filter	E01413A
210	Anschlusskabel m. Zugentlastung	Power cord w. strain relief	E01459A
110 + 130	Elektronik, komplett	Electronics, complete	E01409A