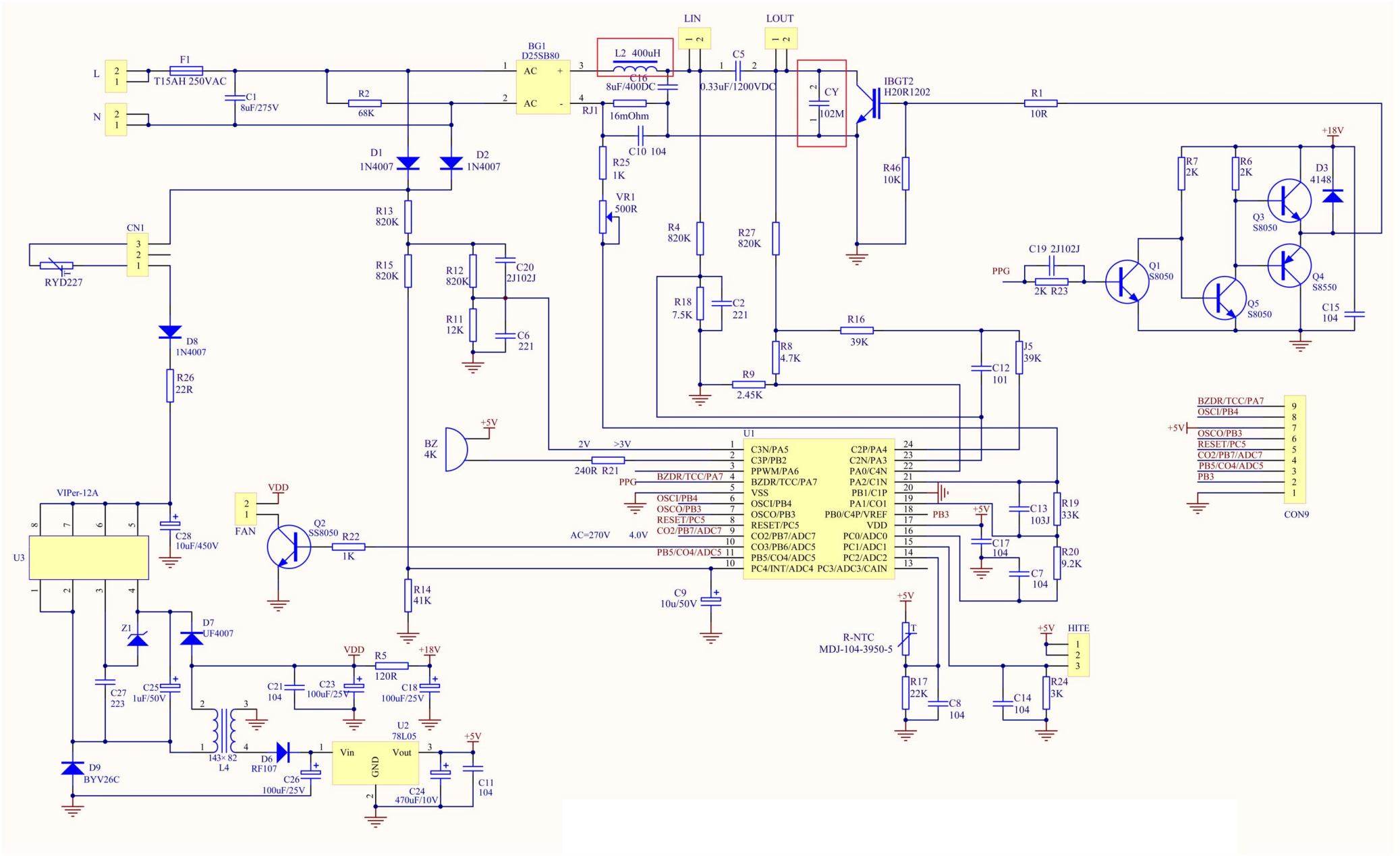

Bartscher

Induktionskocher
Artikel-Nr.: 105.934

Schaltplan
14.11.2011