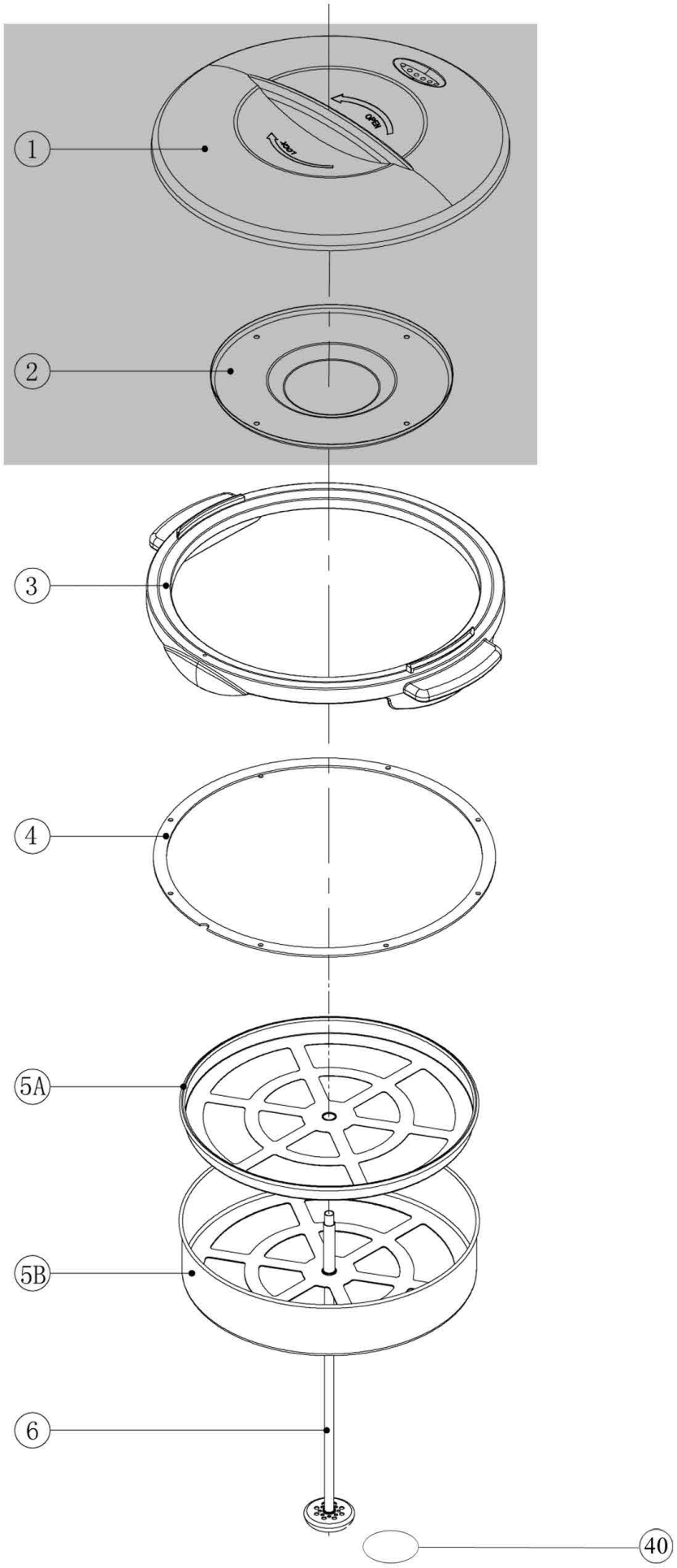

apexa	Rundfilter Kaffeemaschine 9L, Edelstahl Artikel-Nr.: X1097	Explosionszeichnung Datum 14.04.2022	Seite 1/4

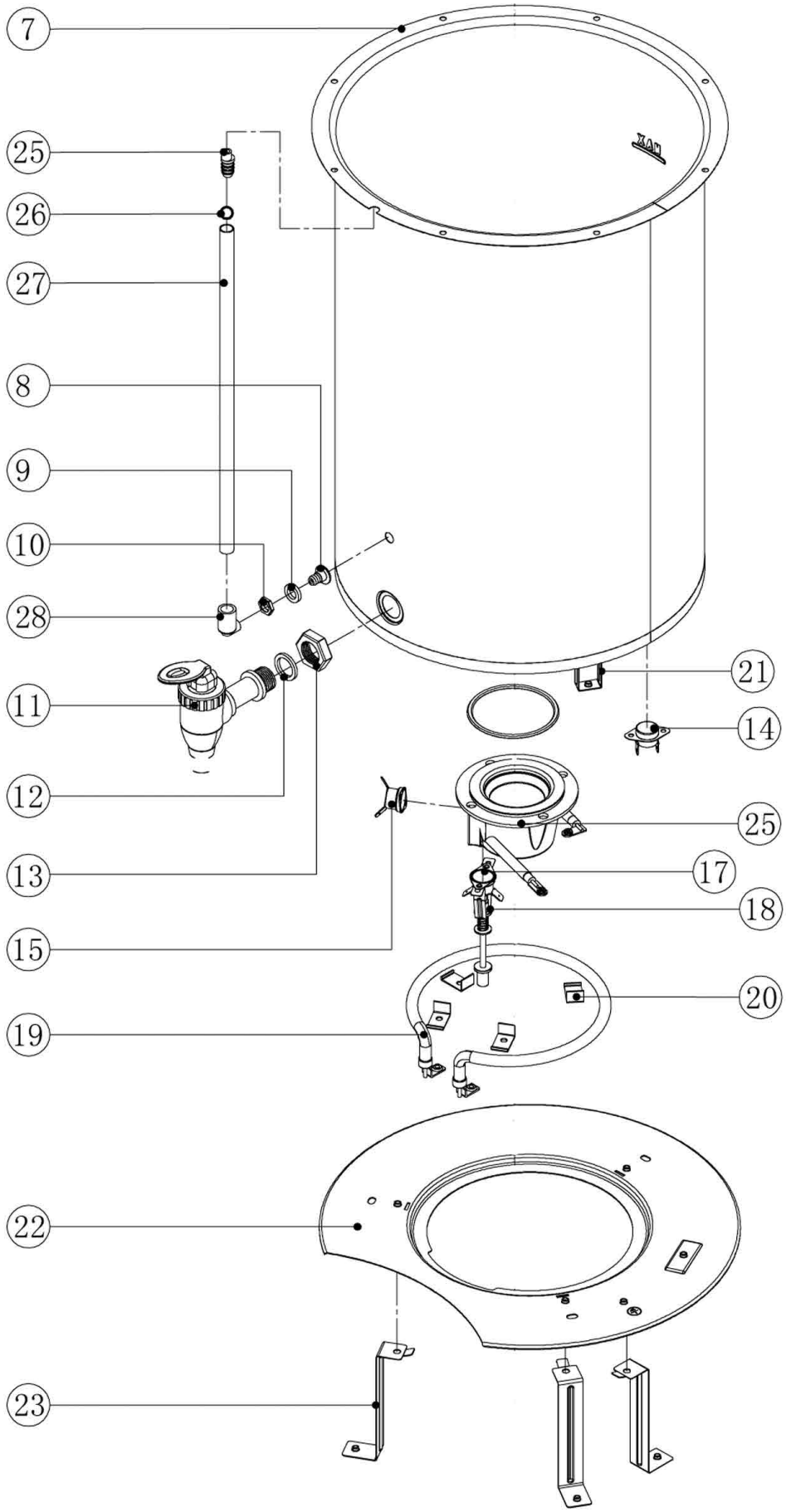

apexa	Rundfilter Kaffeemaschine 9L, Edelstahl Artikel-Nr.: X1097	Explosionszeichnung Datum 12.07.2021	Seite 2/4

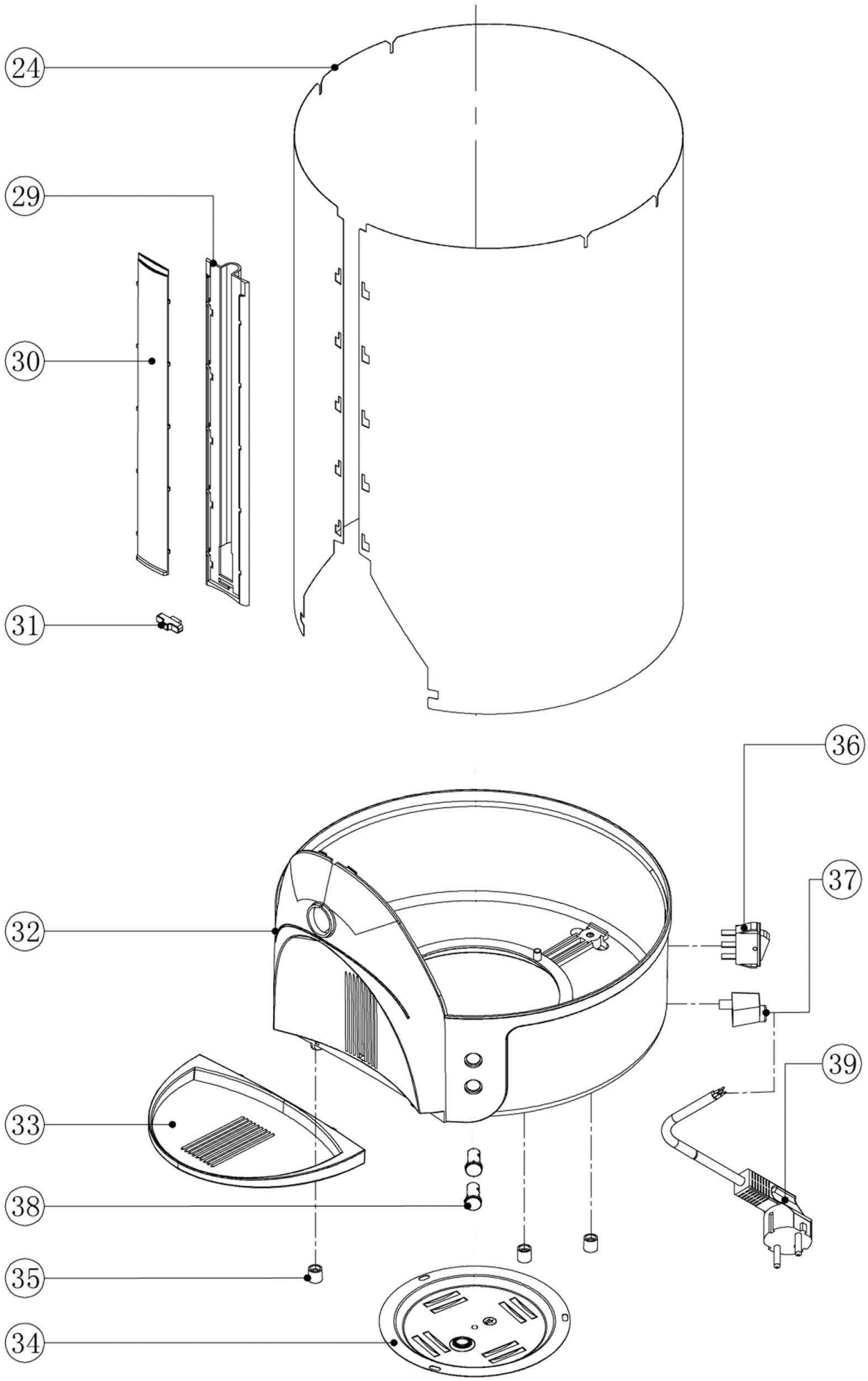

apexa	Rundfilter Kaffeemaschine 9L, Edelstahl Artikel-Nr.: X1097	Explosionszeichnung Datum 12.07.2021	Seite 3/4

Pos.	Artikelbeschreibung	Description of item	Artikel Nr./Item No.
1+2	Deckel kpl.	Lid	E0X109601
3	Ring	Ring	E0X109603
4	Dichtung	Sealing for ring	E0X109604
5B	Filterkorb	SS Filter	E0X109605B
5A	Deckel zum Filterkorb	Lid for filter basket	E0X109605A
6	Percolatorrohr	Coffee Tube	E0X109706
7	Behälter	Insert Body	E0X109707
8+9+10+28	Verschraubung für Füllstandsanzeiger	Body fix part	E0X109608
11+12+13	Ablasshahn	Tap set	E0X109611
14	Thermostat	Thermostat	E0X109614
15	Thermostat	Auto - thermostat	E0X109615
16	Heizelement	Heating Element SS with sealing	E0X109616
17	Sicherheitsthermostat	Re-set Thermostat with pin	E0X109617
18	Stift zm Sicherheitsthermostat	Re-set Pin	E0X109618
19	Warmhalteheizung	Heating Elementfor keep warm	E0X109619
20	Klemme	Clamp	E0X109620
21+22	Platte unten	Bottom plate	E0X109621
23	Stütze	Support	E0X109723
24	Mantelblech	Outer Body	E0X109724
25	Mutter	Nut	E0X109625
26	Dichtung	Top Sealing	E0X109626
28	Abdichtung	Sealing for ring	E0X109628
29	Abdeckung zur Füllstandsanzeige	Indicator Cover	E0X109729
30	Abdeckung	Cover	E0X109730
31	Verschluß	Lock	E0X109631
32	Boden	Base	E0X109632
33	Abtropfschale	Tray	E0X109633
34	Abdeckung	Bottom Cove	E0X109634
35	Fuß-Set	Foot set	E0X109635
36	Schalter	ON/OFF	E0X109636
38	Kontrollleuchte, rot	Control Light, Red	E0X109638R
38	Kontrollleuchte, grün	Control Light, Green	E0X109638G
37	Zugentlastung	Clip	E0X109637
39	Anschlußkabel mit Stecker	Power Cord & Plug	E0X109639
40	Dichtung	Coffee tube seal	E0X109640