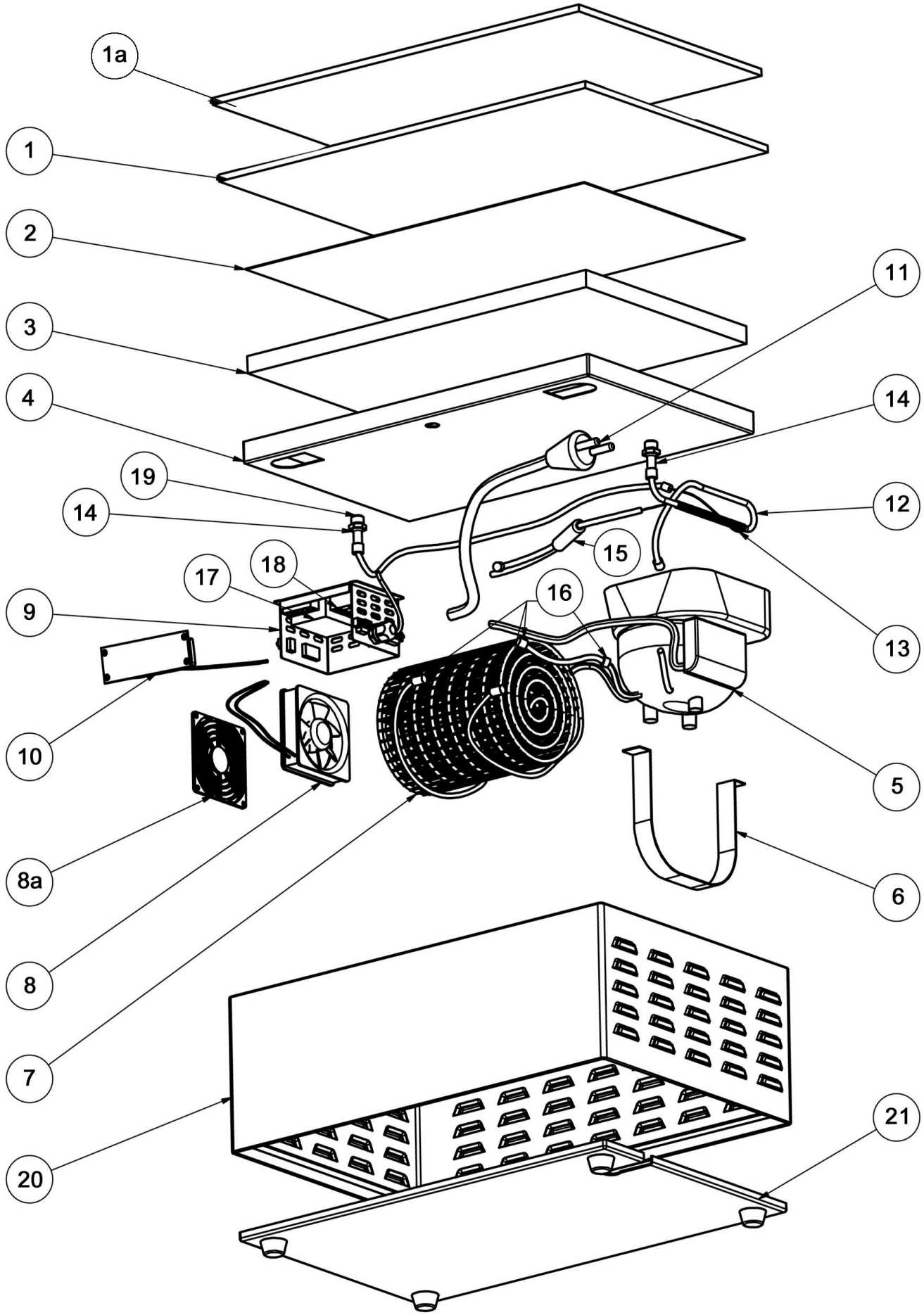

Bartscher	Kombiplatte/Kombi-Einbauplatte "COOL + HOT" 1/1 GN Artikel-Nr.: 107.000/107.050	Explosionszeichnung 13.03.2012	Seite 1/2

Pos.	Artikelbeschreibung	Description of item	Artikel Nr./Item No.
1a	Glasauflage 1/1 G	Glass panel 1/1 GN	E01070501
	Klebstoff f. Glasplatten, Thermiglue	Adhesive f. glass plates, Thermiglue	E01070502
1	Heizplatte 530 x 330 mm	heating plate 530 x 330 mm	001001
2	Heizmatte 380 x 250 mm	heating mat 380 x 250 mm	001002
3	Isolierung 500 x 300 mm	isolation 500 x 300 mm	001003
4	Abdeckblech 500 x 300 mm	cover plate 500 x 300 mm	001004
5	Kompressor ACC	compressor ACC	001005
6	Kompressor Befestigungsbügel	support bracket for compressor	001006
7	Kühlung Verdampfer	evaporator cooling	001007
8	Lüfter	fan	001008
8a	Lüftergitter	fan cover	001009
9	E-Kasten mit 6er, 4er, 3er, 2er Stecker	electric box with 2/3/4/6 - way plug	001010
10	Regler mit 6er Stiftleiste WAGO	controller with 6 - way plug connector WAGO	001011
11	Anschlusskabel 230 V	power cord 230 V	001012
12	Verrohrung C 6 mm	piping C 6 mm	001013
13	Kapillarrohr 0,8 mm	capllary tube 0,8 mm	001014
14	Bördelverschraubung LOCRING	flare type fitting LOCRING	001015
15	Trockner LOCRING	dryer LOCRING	001016
16	LOCRING Pressteil 5-teilig	pressed part (5 pieces) LOCRING	001017
17	Netzteil Emtron	power supply Emtron	001018
18	Klemmleiste WAGO	connecting terminal WAGO	001019
19	Anbauverschraubung M12	screwing M12	001020
20	Einbaukasten für 107.000	insertion case for 107.000	001021
21	Bodenblech für 107.000	bottom plate for 107.000	001022