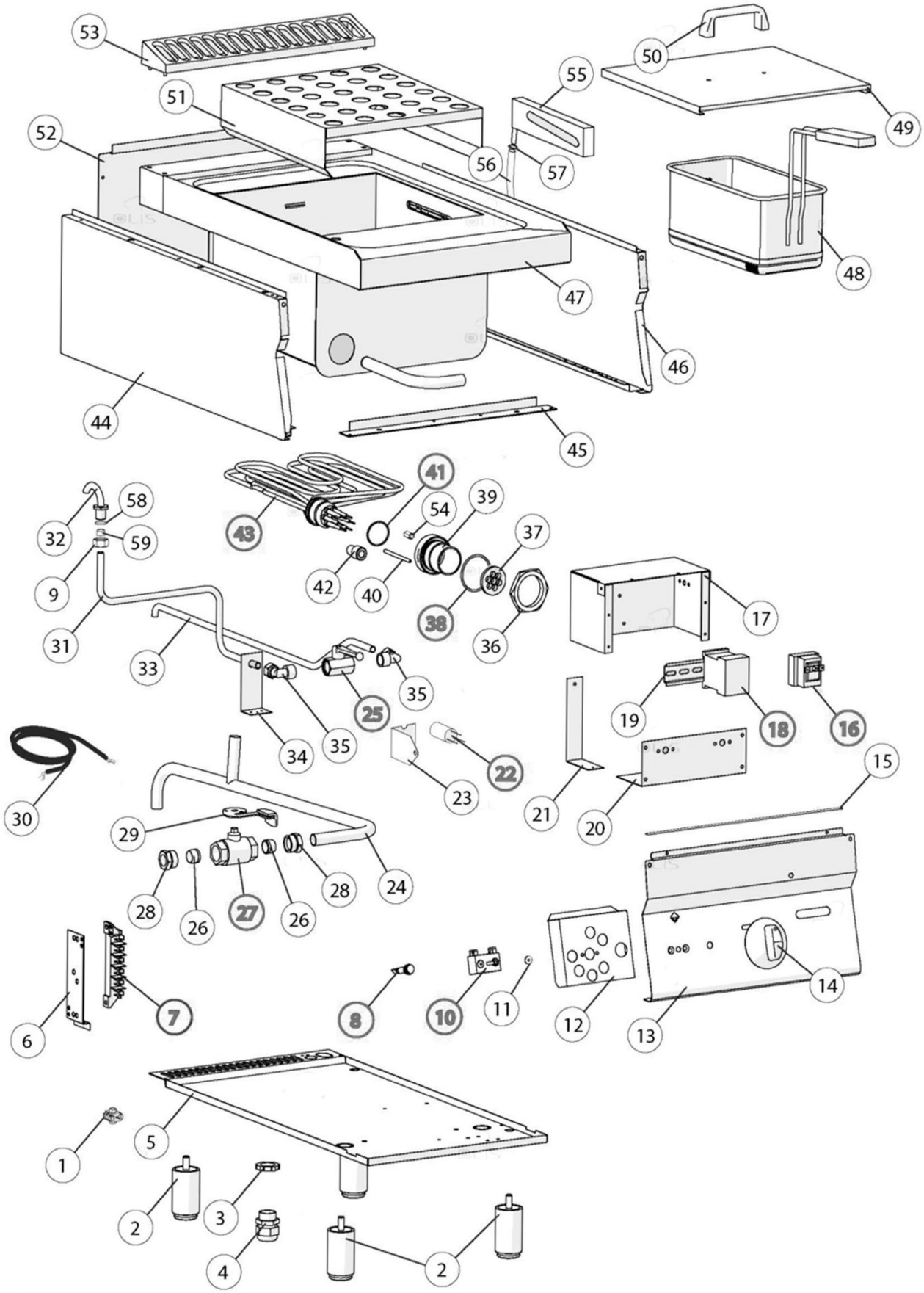

Bartscher	Nudelkocher 700FX-E1850 Artikel-Nr.: 284305	Explosionszeichnung Datum 23.04.2024	Seite 1/ 2

Pos.	Artikelbeschreibung	Description of item	Artikel Nr./Item No.
1	Potentialausgleichsklemme	Potential equalisation clamp	01878400
4	Kabelklemme	clamp	E0CR1020960
7	Anschlussklemme, 6-polig	Terminal clamp, 6-pole	0A036206
8	Kontrolllampe orange	Orange indicator light	0587500
9	Verschraubung M16 x 1,5 A19	Screw connection M16 x 1,5 A19	01326500
10	Energieregler 13 A, 230 V	Energy regulator 13 A, 230 V	05057021010
11	Dichtung z. Schalterwelle	Gasket for interruptor	02519490
14	Knebel	Knob	0796710
16	Sicherheitsthermostat 135 °C	Safety thermostat 135 °C	01878900
18	Schütz, 10A	Contactor, 10A	E0187301
22	Entstörfilter, Set	Noise filter set	E0935660
25	Wasserzulaufhahn	Water intake cock	01031400300
26	Schneidring 18	Cutting ring	0866200
27	Ablaufhahn	Drain tap	E0MA1450500
28	Schraube z. Ablasshahn	Screw f. drain cock	0866000
29	Hebel	Lever	E0MA1031400400
32	Wassereinlauf	Water intake	01031112300
35	Wasseranschluss 90°	Water connection 90°	01032500300
36	Mutter	Nut	E0MA14044599
37	Verschluss z. Heizkörper	Arrestor for heating element	01815014
38	O-Ring	O-ring	01814700
39	Verschraubung z. Heizkörper	Screw connection f. heating element	01814600
40	Verschraubung M10 x 1	Screw connection	01869600
41	O-Ring z. Heizkörper	O-ring f. heating element	01814400
42	Abstandstück z. Heizkörper	Distance piece for heating element	01869500
48	Nudelkorb	Pasta basket	E0CR0932051
50	Griff	Handle	08222510
53	Schutzgitter	Protection grid	E0CR0901240
54	Verschraubung	Screw connection	01868700
55	Überfüllsicherung	Overfill protection	E0MA1031108100
56	Schlauch	Hose	01036100700
57	Schelle	Clamp	030475999
58	Dichtung 5,6x1,78	Gasket 5,6x1,78	E0MA1036507500
59	Schneidring	Cutting ring	086720