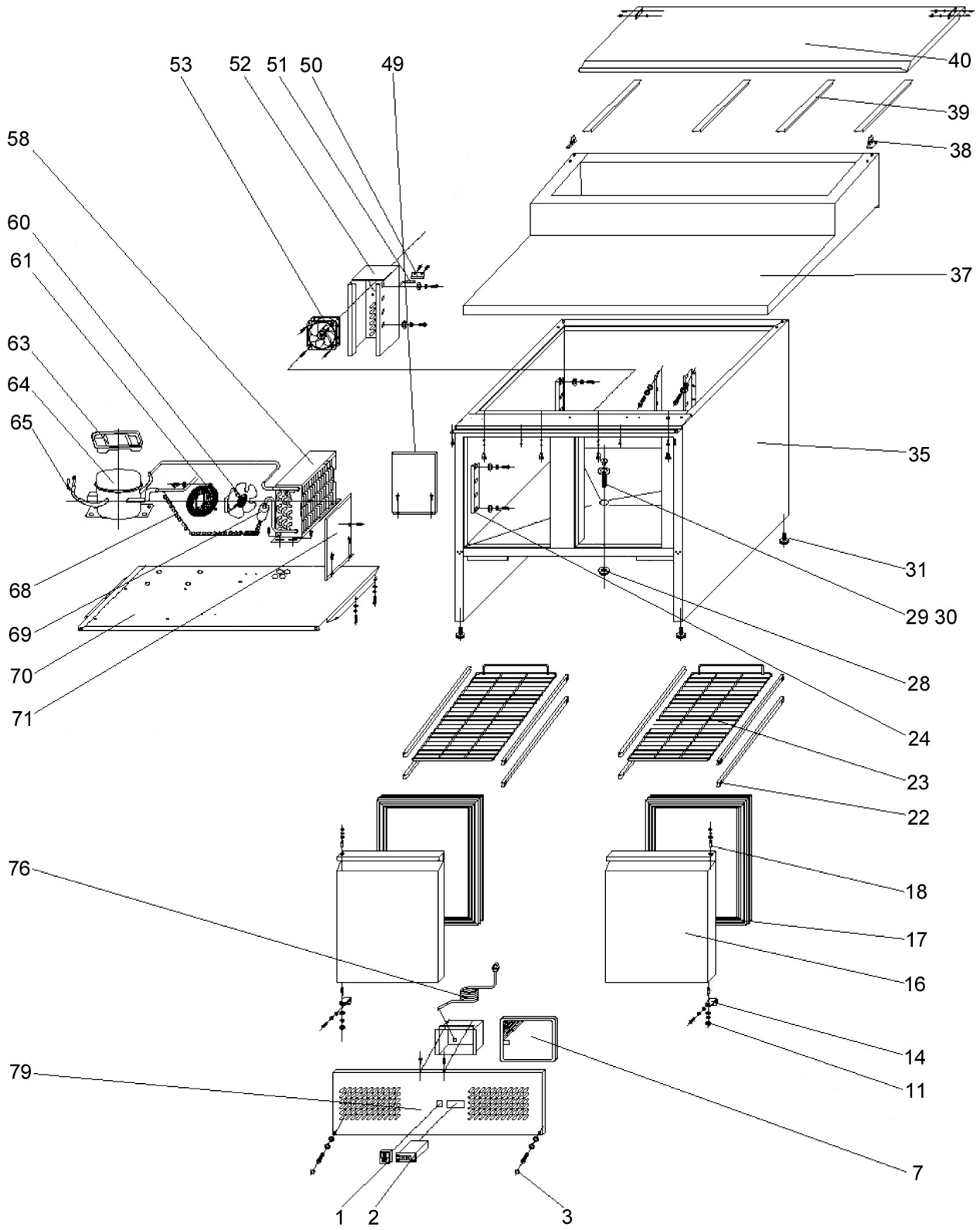

Bartscher	Vorbereitungskühltisch 900T2 Artikel-Nr.: 200259	Explosionszeichnung 11.09.2018	Seite 1/2

Pos.	Artikelbeschreibung	Description of item	Artikel Nr./Item No.
1	Hauptschalter	Main switch	E020027201
2	Thermostat m. Fühler	Thermostat w. sensor	E020027202
3	Kappe, Kunststoff	Cap, plastic	E020027203
7	Filter bis 2016	Filter until 2016	E020027207
	Filter ab 2016	Filter from 2016	E02002001
11	Achse	Axle	E020027211
14	Türscharnier	Door hinge	E020027214
16	Tür	Door	020027016
17	Dichtung f. Tür	Gasket f. door	E020027217
18	Achse	Axle	E020027218
22	Führungsschien Set	Guide rail set	020027022
23	Einlegeboden	Insert drainer	020027023
24	Halterung f. Führungsschien	Bracket f. guide rail	E020027224
28	Mutter z. Abflussrohr	Nut f. drain pipe	E020027228
29	Abflussrohr	Drain pipe	E020027229
30	Abdeckung z. Abflussrohr	Cover f. drain pipe	E020027230
31	Fuß	Base	020027031
35	Gehäuse	Housing	Auf Anfrage/On request
37	Deckel, Edelstahl	Lid, stainless steel	E020025937
38	Scharnier	Hinge	E020025938
39	Halterung	Support	E020025939
40	Deckel	Lid	E020025940
49	Rückwand	Back panel	Auf Anfrage/On request
50	Klammer z. Fühler	Clamp f. sensor	020027050
51	Fühler	Sensor	020027051
52	Halterung z. Lüfter	Holder f. fan	E020027252
53	Lüfter	Fan	E020027253
58	Kondensator	Condenser	E020027258
60	Kondensatorlüfter	Condenser fan	E020027260
61	Abdeckung	Cover	E020027261
63	Wasserschale	Water pan	E020027263
64	Kompressor	Compressor	020027064
65	Venil	Valve	E020027265
68	Kapillarrohr	Capillary tube	E020027268
69	Filtertrockner	Filter dryer	E020027269
70	Boden	Bottom	Auf Anfrage/On request
71	Abdeckung z. Kondensator	Cover f. condenser	Auf Anfrage/On request
76	Anschlusskabel	Power cord	E020027276
79	Blende	Panel	E020025979