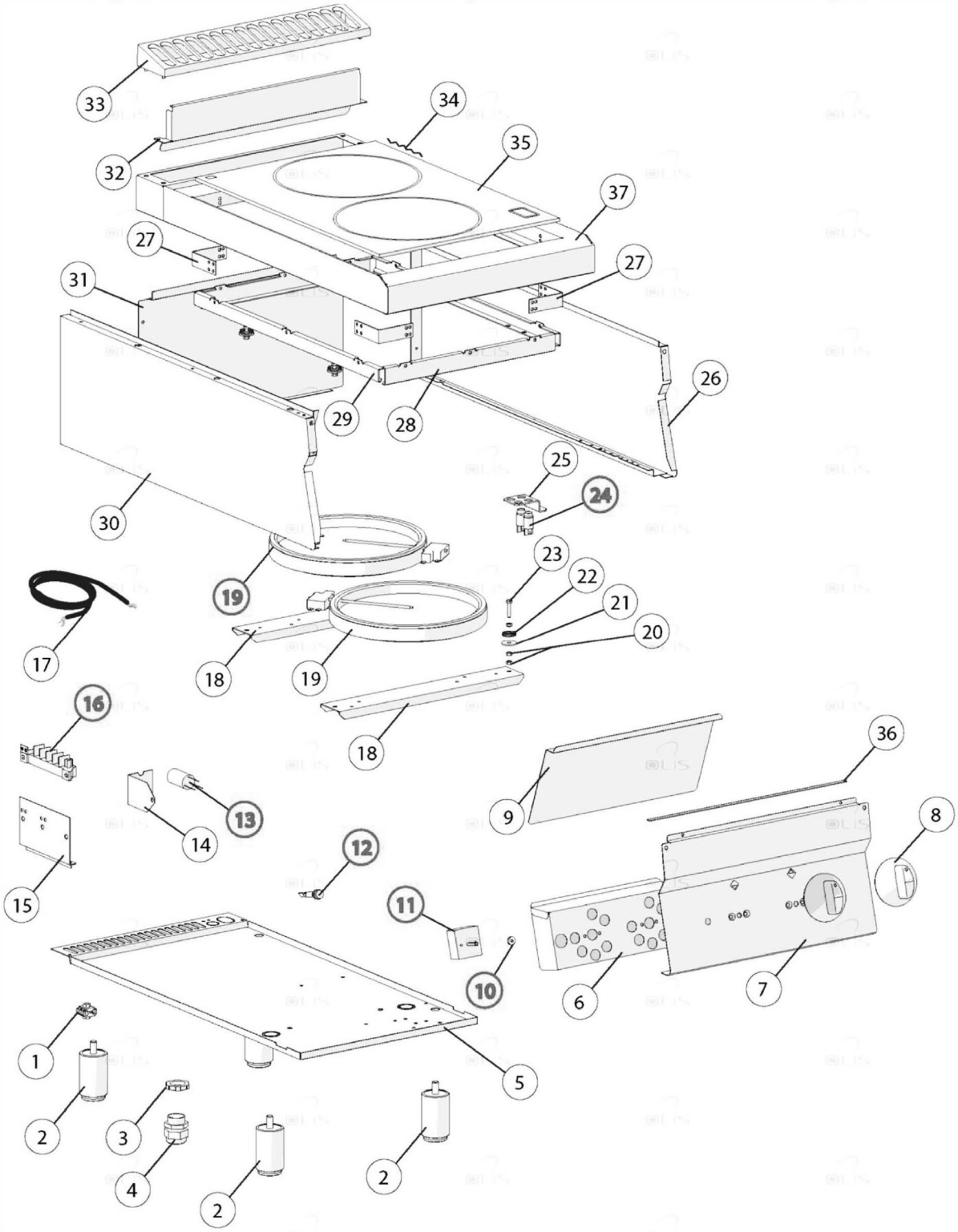

Bartscher	Elektroherd 700FX-GL20 Artikel-Nr.: 284422	Explosionszeichnung Datum 22.04.2024	Seite 1 / 2

Pos.	Artikelbeschreibung	Description of item	Artikel Nr./Item No.
1	Potentialausgleichsklemme	Potential equalisation clamp	01878400
4	Kabelklemme	clamp	E0CR1020960
7	Frontblende	Front panel	0931190
8	Knebel	Knob	0796710
10	Dichtung f. Schalterstift	Gasket	050460
11	Energieregler 13 A, 230 V	Energy regulator 13 A, 230 V	05057021010
12	Kontrolllampe orange	Orange indicator light	0587500
13	Filter	Filter	E0CR0733030
16	Anschlussklemme, 6-polig	Terminal clamp, 6-pole	0A036206
19	Heizkörper, 2500 W	Heating element, 2500 W	0791310
22	Feder z. Heizplatte	Spring f. heating plate	0294000
24	Restwärmeanzeige	Residual heat indication	0792810
25	Restwärmeanzeige	Residual heat indicator	E0CR0848150
33	Schutzgitter	Protection grid	E0CR0901240
35	Glasplatte, Ceran	Glas plate, Ceramic	E0CR0930570