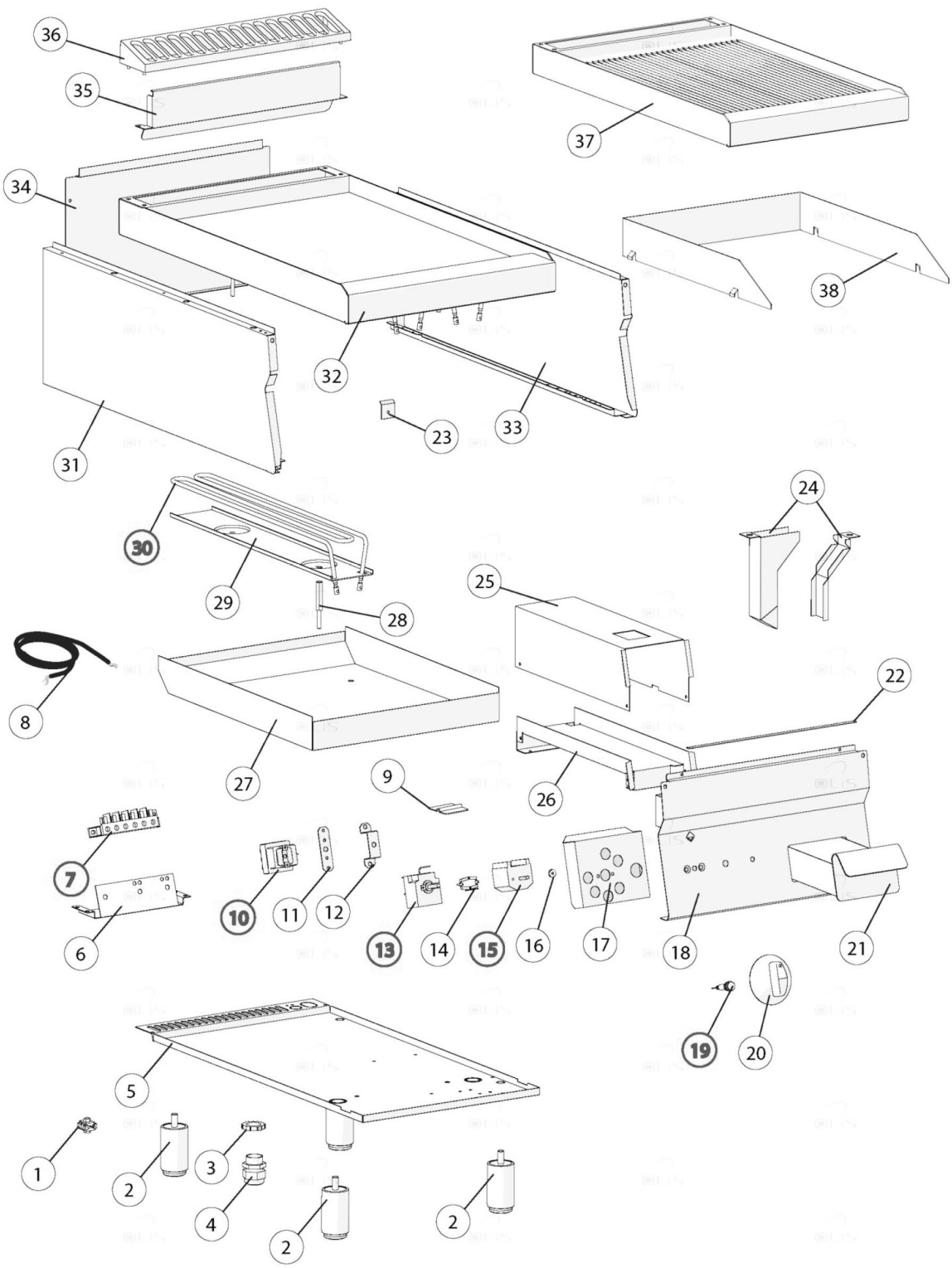

Bartscher	Griddleplatte 700FX-E396-GCR Artikel-Nr.: 284403	Explosionszeichnung Datum 23.04.2024	Seite 1 / 2

Pos.	Artikelbeschreibung	Description of item	Artikel Nr./Item No.
1	Potentialausgleichsklemme	Potential equalisation clamp	01878400
7	Anschlussklemme, 6-polig	Terminal clamp, 6-pole	0A036206
10	Sicherheitsthermostat	Safety thermostat	01878500
13	Thermostat 50 - 300° C	Thermostat 50 - 300° C	01309115
14	Tragbügel	Carrying bracket	E0MA921200
15	Schalter	Switch	E0MA710300
16	Dichtung z. Schalterwelle	Gasket for interruptor	02519490
19	Kontrolllampe orange	Orange indicator light	0587500
20	Knebel	Knob	02599314
21	Fettauffangschublade	Grease drip drawer	0930650
24	Ablauf	Drain	E00930800
29	Befestigungsplatte	Mounting plate	01943200
30	Heizkörper, 230 V, 1300 W	Heating element, 230 V, 1300 W	01037300713
36	Schutzgitter	Protection grid	E0CR0901240
38	Spritzschutz	Splash guard	0MA1044314900